VZDOLŽNI PREREZ 2 – 2
M. 1:25

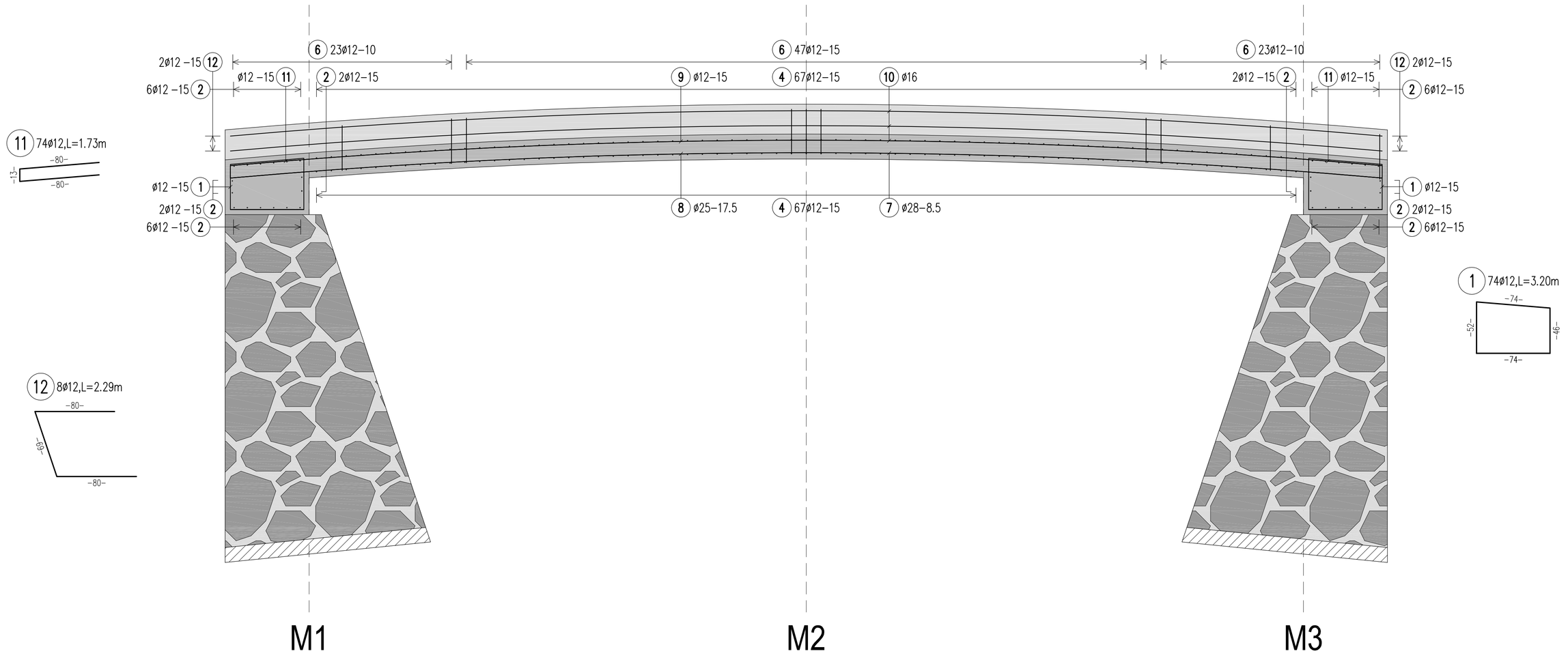

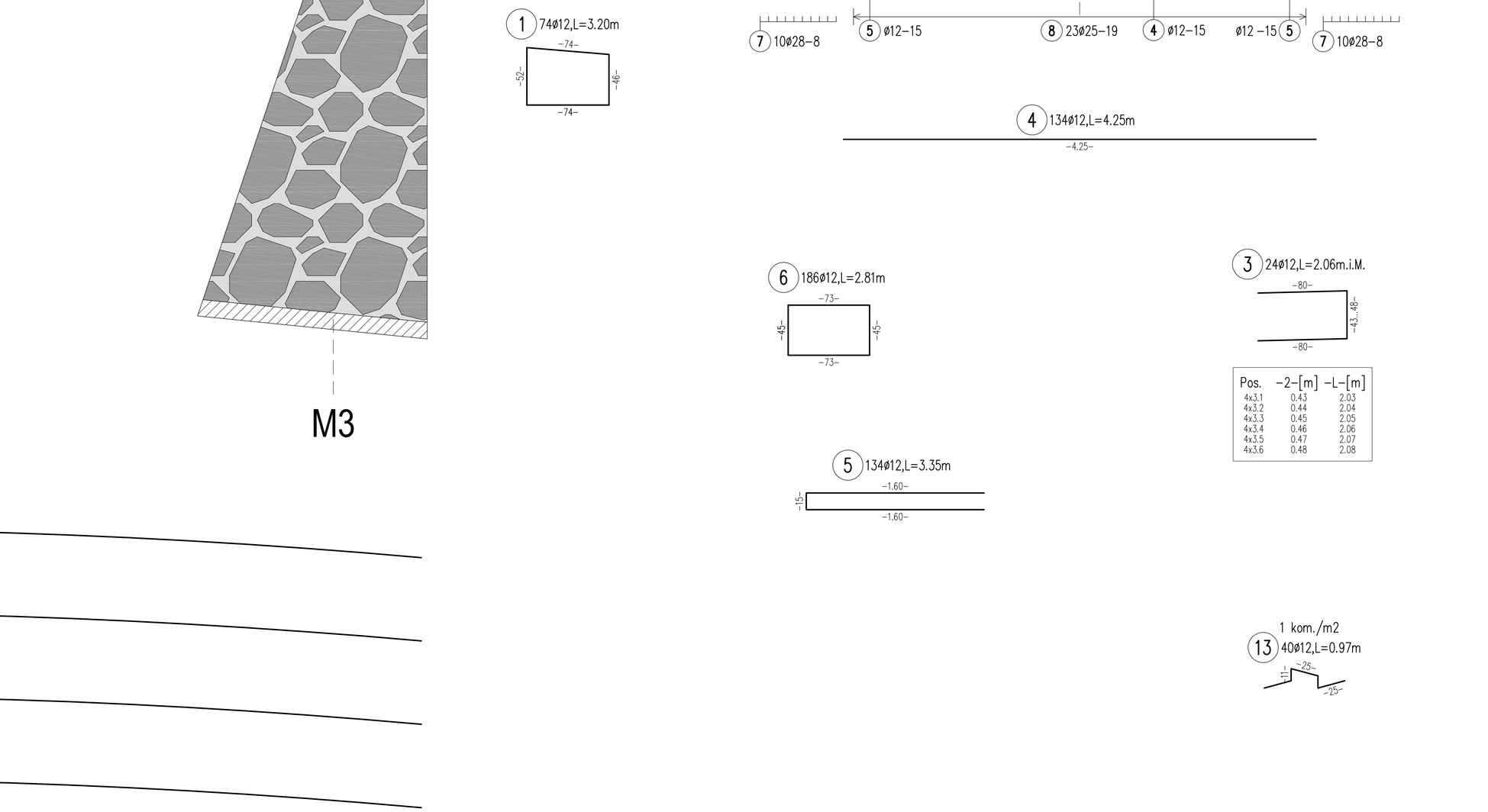

PREČNI PREREZ 1 – 1
M. 1:25

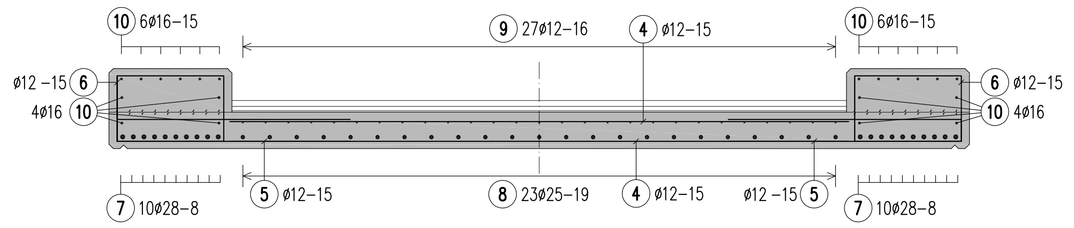

Pos.	-2-[m]	-L-[m]
4x3.1	0.43	2.03
4x3.2	0.44	2.04
4x3.3	0.45	2.05
4x3.4	0.46	2.06
4x3.5	0.47	2.07
4x3.6	0.48	2.08

KRIVLJENJE ARMATURE SIST EN 1992

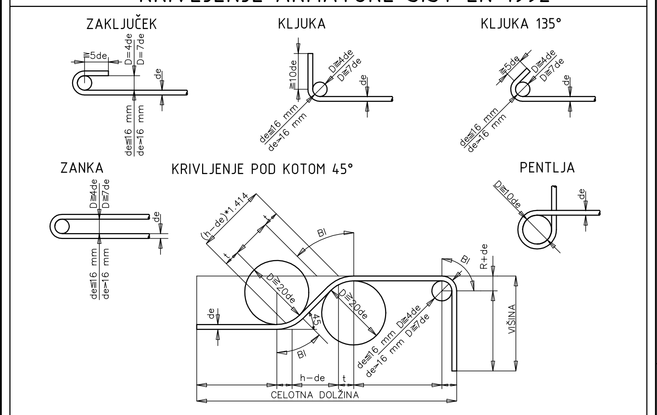

PALICNA ARMATURA Jeklo: S500S

Poz.	Kom	Fi	Dolzina	D12	D16	D25	D28
1	74	12	3.20	236.80			
2	32	12	5.80	185.60			
3	24	12	2.06	49.44 srednja			
4	134	12	4.25	569.50			
5	134	12	3.35	448.90			
6	186	12	2.81	522.66			
7	20	28	11.60				232.00
8	23	25	11.60			266.80	
9	27	12	11.60	313.20			
10	20	16	11.60		232.00		
11	74	12	1.73	128.02			
12	8	12	2.29	18.32			
13	40	12	0.97	38.80			
Skupno dolzina				2511.24	232.00	266.80	232.00
kg / m				D12 0.911	D16 1.621	D25 3.951	D28 4.958
kg / profil				2287.740	376.072	1054.127	1150.256
Skupna teza (kg)				4868.195			

TLORIS VOZIŠČNE KONSTRUKCIJE
Armatura zgoraj
M. 1:50

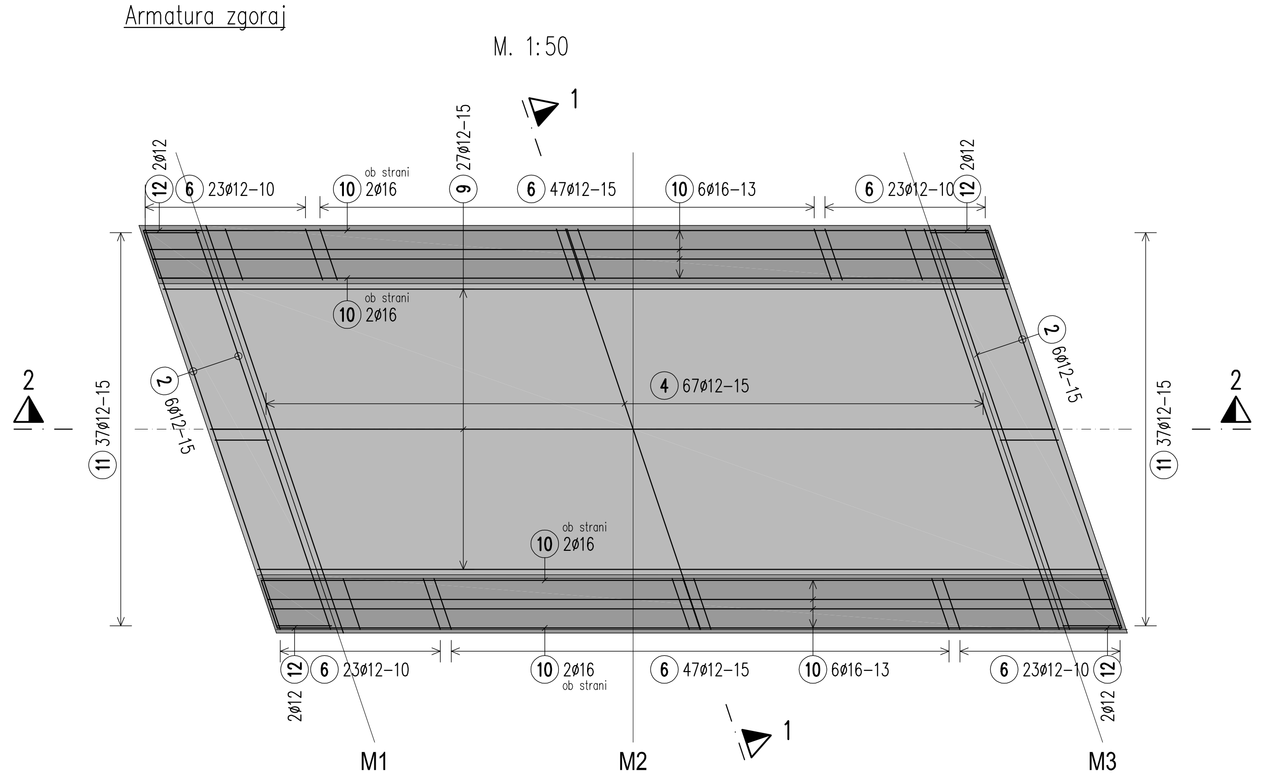

TLORIS VOZIŠČNE KONSTRUKCIJE
Armatura spodaj
M. 1:50

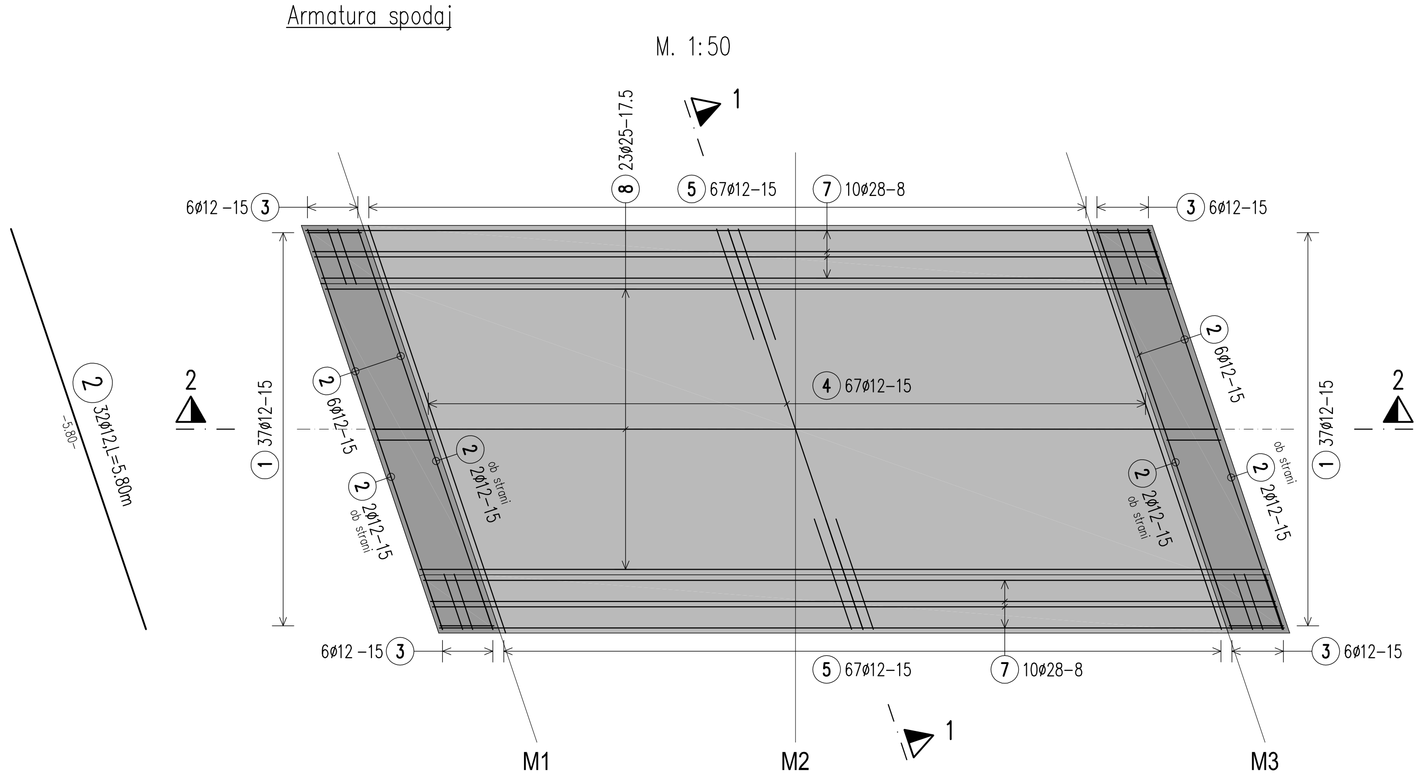

naročnik:	Občina Mislinja Šolska cesta 34 2382 Mislinja	št. projekta	1112/25
		datum	Februar 2026
		št. načrta	-
		merilo	1: 50, 25
		šifra CC	2141
izvajalec:	IGB Inženirsko gradbeni biro, d.o.o. Glavni trg 17/b, 2000 Maribor	objekt	Sanacija lokalne ceste Zg. Dovže-Jerloška seča -Tunčnik (odsek ob Dovžanki) - 1faza
		cesta	LC 261111
		odsek	
št. številka:	IZS 0438	faza	PZI
podizvajalec:		vpis nalog:	ARMATURNI NAČRT MOSTU M3

	ime in priimek	podpis			
vodja projekta	M. Krajnc dipl.inž.gr.		št. odseka	arhivska številka	faza/objekt
ident. št. IZS	IZS G-0584		...		...
odg. projektant	M. Krajnc dipl.inž.gr.		šifra naloge	črtna koda arhiva	
ident. št. IZS	IZS G-4691		G.2713		
			št. priloge	G.61	
izdelal:	M. Strafela gr.teh.		avtor naloge	IGB d.o.o. Maribor	
			el. št. nal.	1112/25-G.61	